# Ganzglasgeländer

Ideen von heute und morgen

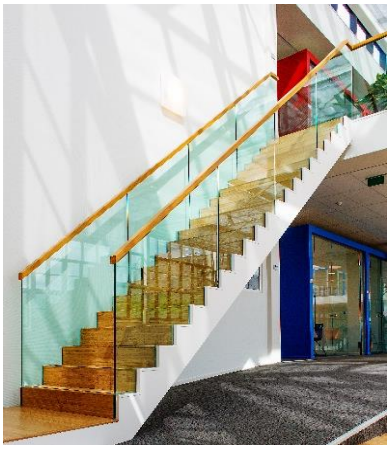

GLAS NUSSBAUM AG

www.glasnussbaum.ch

# Totale Transparenz

**Für jeden Raum eine stilvolle Lösung**

Bei der Montage eines Ganzglasgeländers können Sie zwischen Profilen und Punkthaltern wählen. Der Untergrund, an dem Sie das Geländer befestigen wollen, bestimmt in hohem Maße die Auswahl eines Systems. Des Weiteren ist es wichtig, ob die Montage auf der Vorderseite oder auf der Oberseite des Bodens erfolgt.

Sämtliche Profile und Punkthalter erfüllen alle Sicherheitsstandards.
Die Produkte wurden anhand statischer Berechnungen geprüft und nach ihrer Zulassung zertifiziert.
Auf den nachfolgenden Seiten zeigen wir Ihnen, welche Produkte wir verbauen.

Lassen Sie sich von den folgenden Seiten inspirieren und von unseren Experten professionell beraten.

Wir führen alle gewünschten Arbeiten zu Ihrer Zufriedenheit aus.

# Inhaltsverzeichnis


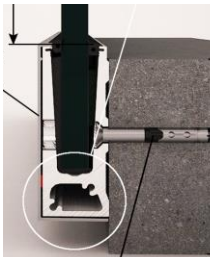

Einbaumöglichkeiten 4

Modelle 7

Handläufe 12

Zubehör 13

Enduro Shield 15

Glasarten 16

# Einbaumöglichkeiten

Frontmontage an Deckenkante oder seitlich am Treppenlauf

Aufsatzmontage für Isolierte Flachdächer

Aufsatzmontage auf Betonbortüre oder als Raumtrennung

Aufsatzmontage mit flächenbündigem Anschluss an fertiger Decke

# TL 3010 + 3030

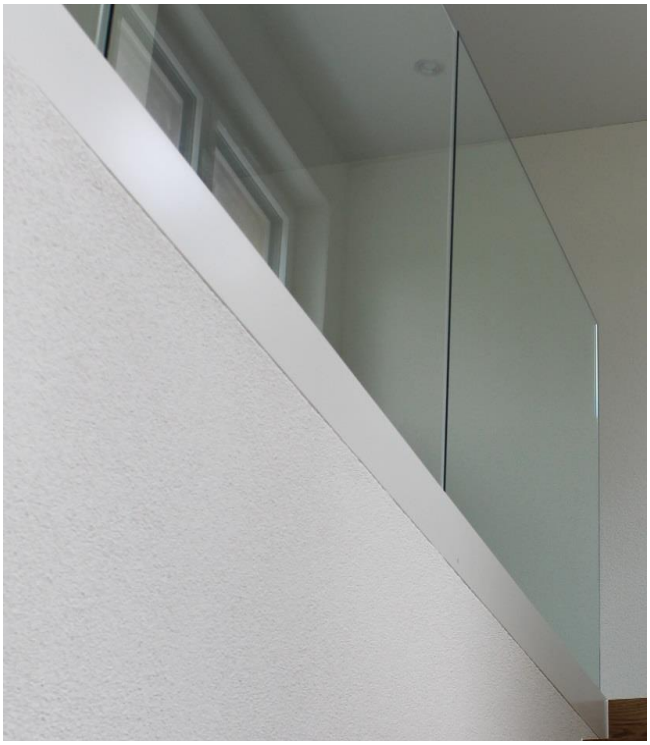

Das Modell eignet sich sehr für Balkone und Terrassen, Sie erreichen damit einen besonders geringen Randabstand und dadurch Raumgewinn. Außerdem eignet sich dieses System optimal für die Anwendung in Neubauten unter Estrich

## TECHNISCHE INFORMATIONEN

Material: Extrudiert Aluminium
Oberflächen Behandlung: Unbehandelt, Eloxiert, Edelstahlfinish oder in RAL
Glas: Verbundsicherheitsglas (VSG)

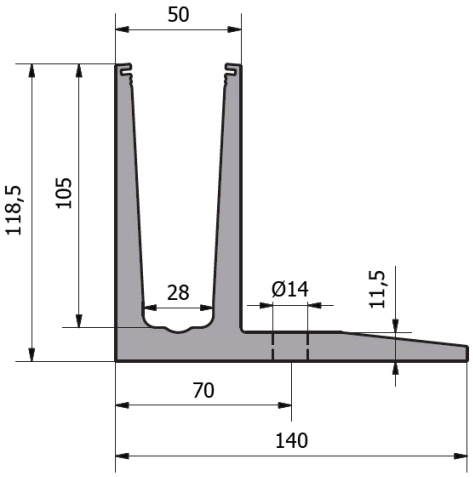


TL 3010

## TECHNISCHE INFORMATIONEN

Material: Extrudiert Aluminium
Oberflächen Behandlung: Eloxiert
Glas: Verbundsicherheitsglas (VSG)

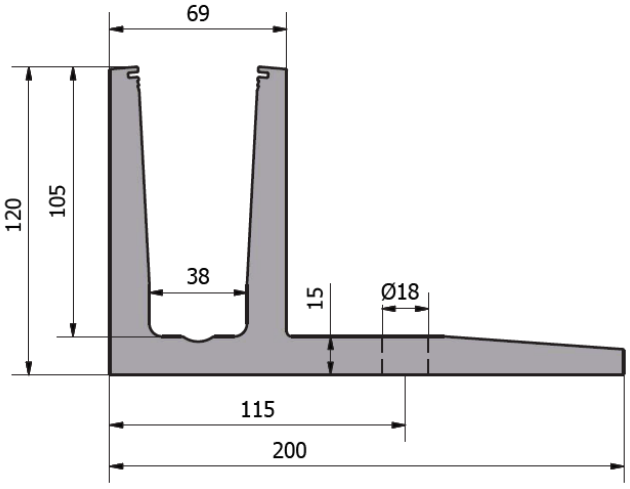


TL 3030

# TL 3011 + 3031

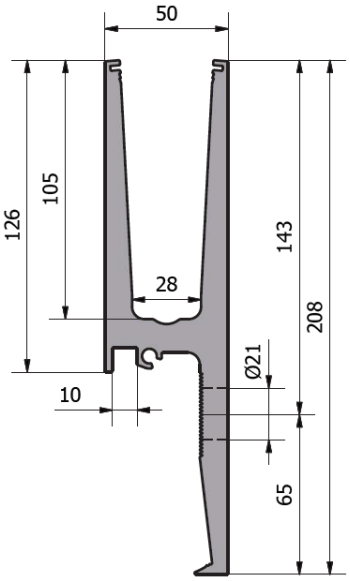


TL 3011

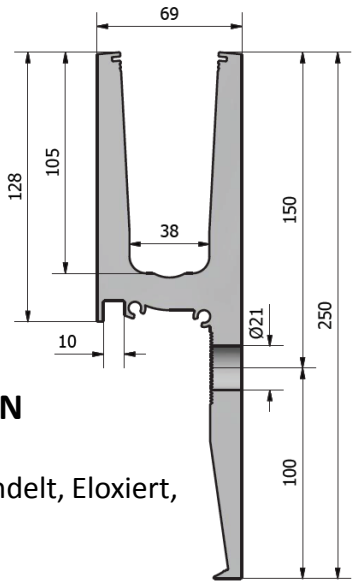


TL 3031

**TECHNISCHE INFORMATIONEN**

Material: Extrudiert Aluminium
Oberflächen Behandlung: Unbehandelt, Eloxiert, Edelstahlfinish oder in RAL
Glas: Verbundsicherheitsglas (VSG)

Das Profil wird Stirnseitig montiert eignet sich ideal für Treppen, oder wen die Stirnseite abgedeckt werden soll..

# TL 4010

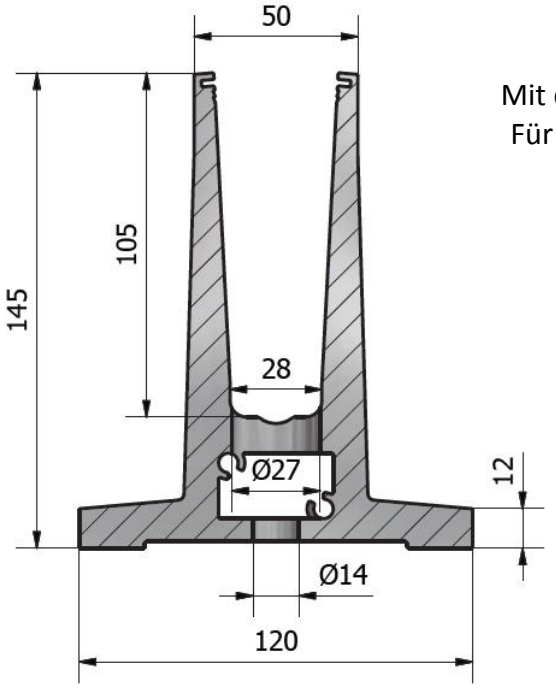


Mit diesem Profil sind Geländer bis 1540mm höhe möglich. Für Windschutz oder Sichtschutzwände können die Gläser bis zu einer Höhe von 2645mm verbaut werden.

**TECHNISCHE INFORMATIONEN**

Material: Extrudiert Aluminium
Oberflächen Behandlung: Eloxiert
Glas: Verbundsicherheitsglas (VSG)

# TL 5010

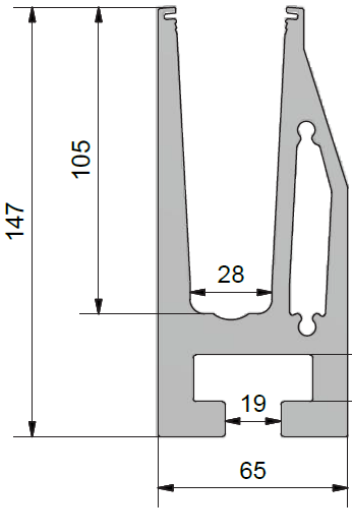


**TECHNISCHE INFORMATIONEN**
Material: Extrudiert Aluminium
Oberflächen Behandlung: Eloxiert
Glas: Verbundsicherheitsglas (VSG)

Das M-Profil TL-5010 ist die einzige und optimale Lösung für die Anwendung auf gedämmten Flachdächern und bei einer Vorsatzmontage auf Hohlfassaden. Der Montagepfosten ist individuell verstellbar. Durch die optimale Versteifung im Profil sind wir in der Lage auf nur 3 Befestigungspunkte auf einer Länge von 2,5 Metern zu gehen. Bei der Abdichtung im Dach- und Fassadenbereich ist dies extrem effizient und kostensparend.

# TL 6010, 6020 + 6030

Diese TL Profile sind die Mutter aller Ganzglasprofile und eignet sich für viele Einbau Situationen mit Bodenbefestigungen

TL 6010

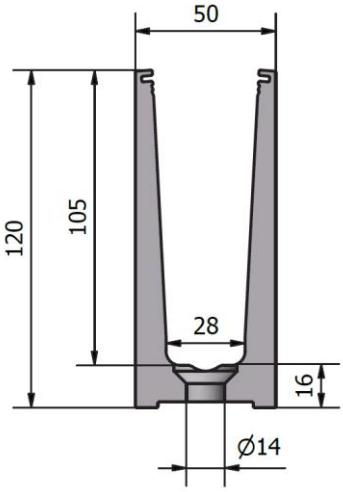


TL 6020

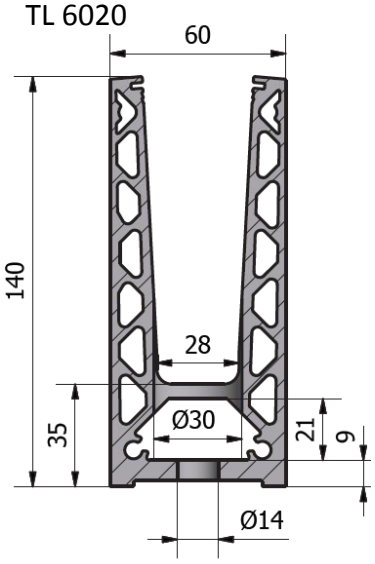


TL 6030

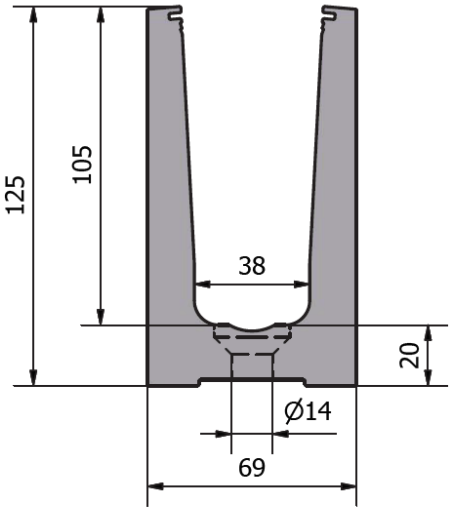


## TECHNISCHE INFORMATIONEN

Material: Extrudiert Aluminium
Oberflächen Behandlung: TL 6010 Unbehandelt, Eloxiert, Edelstahlfinish, RAL
TL 6020 Unbehandelt, Eloxiert, Edelstahlfinish, RAL
TL 6030 Eloxiert
Glas: Verbundsicherheitsglas (VSG)

# TL 6011, 6021 + 6031

TL 6011

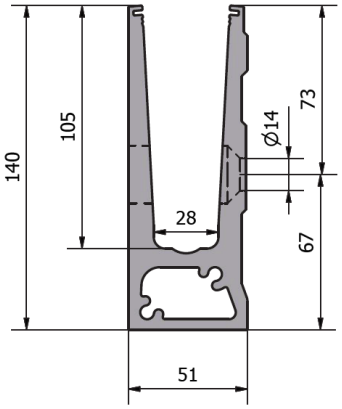


TL 6021

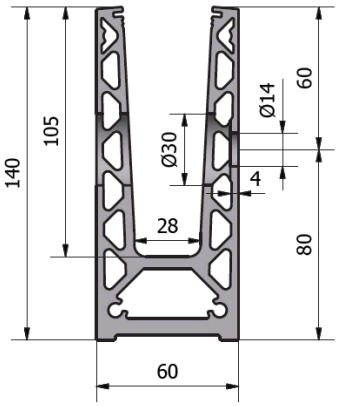


TL 6031

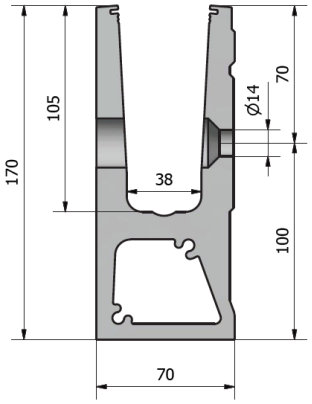


## TECHNISCHE INFORMATIONEN

Material: Extrudiert Aluminium
Oberflächen Behandlung: TL 6011 Unbehandelt,
Eloxiert, Edelstahlfinish, RAL
TL 6021 Unbehandelt, Eloxiert, Edelstahlfinish, RAL
TL 6031 Eloxiert
Glas: Verbundsicherheitsglas (VSG)

Diese Modelle sind eine intelligente Lösung insbesondere dann, wenn auf Stahl oder auf Beton ohne Estrich montiert wird oder die Treppenwanne schmal ist.

# TL 2060, 2080 + 2160

ONLEVEL Punkthaltesysteme machen den Unterschied. Dabei berücksichtigt ONLEVEL immer eine leichte Montage sowie ein unauffälliges Design. Konstruktive Sonderlösungen können mit unseren Punkthaltern leicht realisiert werden. Praxisnähe ist auch hier unsere Maxime. Getestet in unzähligen Projekten.

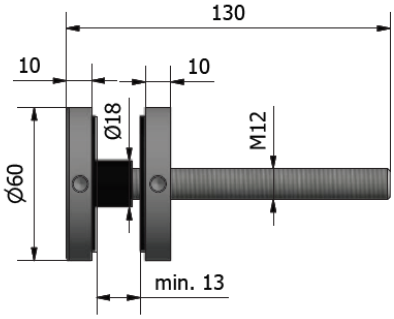


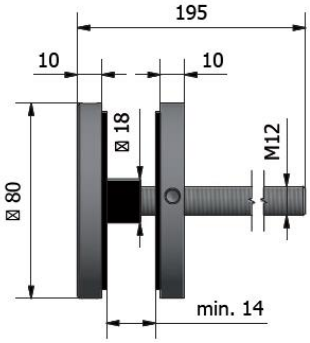


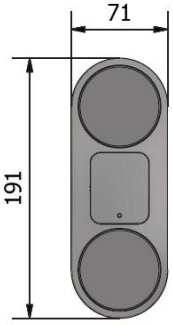


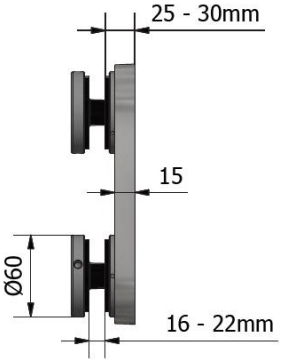


**Wesentliche Merkmale**

Modernes Design
Glaseinstellung justierbar
Erhältlich in Edelstahl V4A

# Handläufe

Wenn Sie die Kanten der Glasgeländer einfach und elegant schützen möchten,
ist der Handlauf die adäquate Lösung.
Den Handlauf gibt es in verschiedenen Oberflächen, von Edelstahl über Aluminium bis hin zu Holz.
Sie können individuell gestalten und Ihrem Projekt den Stempel aufdrücken.

Handlauf Rund  Eloxiert, Edelstahlfinish oder in RAL

Handlauf Rund V2A

Handlauf Eckig  Eloxiert, Edelstahlfinish oder in RAL

Handlauf Eckig V2A

Holzhandlauf Rund

Birke

Esche

Eiche

# Zubehör

Die Anwendungsvielfalt von Ganzglasgeländern in Projekten entspricht nahezu der Vielfalt der Projekte selbst. Für einen nahtlosen Anschluss Ihr Bauteil haben wir das Top Cover-Profil. Dieses Profil kann ganz einfach auf alle Ganzglasgeländerprofile geklickt werden und lässt sich für eine beinahe unendliche Reihe von Anschlüssen verwenden. Die Kosten werden reduziert und mögliche Sonderlösungen für den Anschluss an eine Fassade oder an den Boden werden standardisiert.

Top Cover gibt es für Dicken: 3mm, 10mm, 15mm, 20mm und 120mm

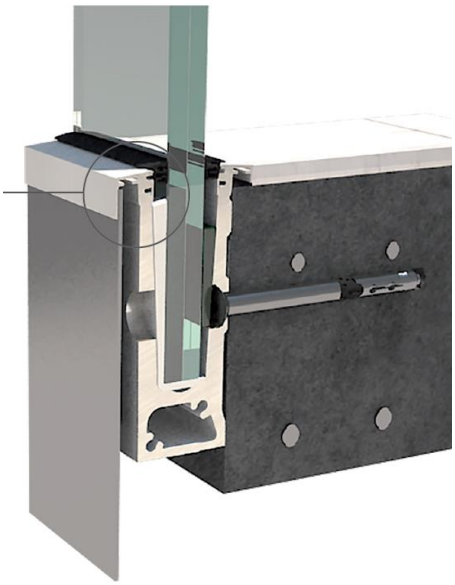

Floor Connect: Der Perfekte Abschluss für den Fussboden.

# Enduro Shield

Die hochwertige EnduroShield- Schutzbeschichtung ist ultra-beständig und wurde zertifiziert für eine reinigungsfreundliche Oberfläche mit getesteter Dauerhaltbarkeit über eine simulierte Lebensdauer von 10 Jahren. EnduroShield lässt Glasflächen brandneu aussehen bei minimalem Reinigungs-Aufwand, das bedeutet eine echte Kostenersparnis bei der Pflege, und die Glasfläche sieht deutlich sauberer aus. Der Mehrwert verdankt sich der robusten Schutzbeschichtung, die die Oberfläche vor Verschmutzung schützt, gleichzeitig ist es umweltfreundlich, spart Wasser und macht aggressive chemische Reiniger überflüssig.

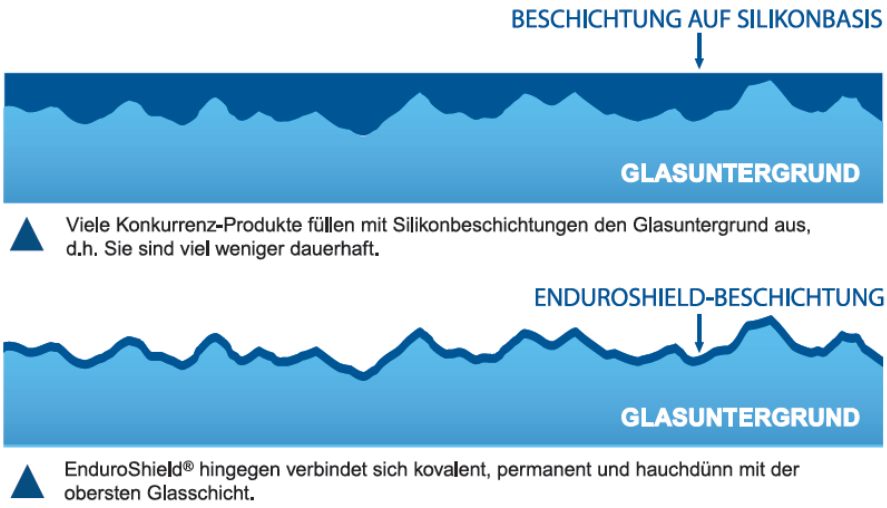


**Umweltschutz leicht gemacht mit EnduroShield**

EnduroShield ist ungiftig und umweltfreundlich, und macht gleichzeitig den Gebrauch von aggressiven, chemischen Reinigungsmitteln sowie erhöhten Wasserverbrauch bei häufigem Reinigen überflüssig.

# Glasarten

Bei Ganzglasgeländer muss immer ein Verbundsicherheitsglas (VSG) verbaut werden.
Je nach Anforderungen wird zwischen den Gläsern eine PVB-Folie oder
eine SentryGlas-Folie verwendet.

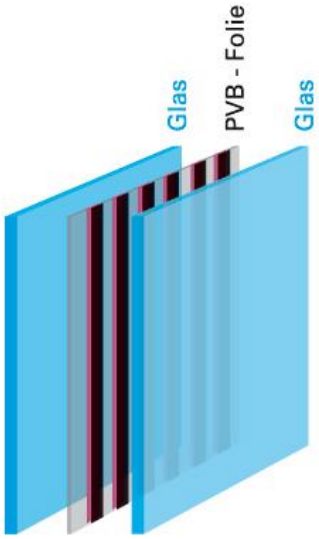


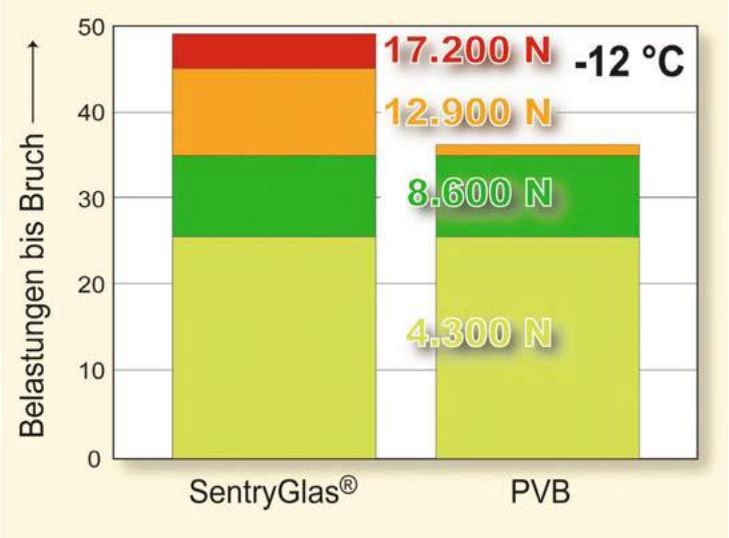


Am Anfang war das Licht. Nun gibt es auch Farbe. Mit den Vanceva®-PVB-Farbfolien können Sie Ihre Verglasungsdesigns in einem umfassenden Spektrum an Auswahlmöglichkeiten präsentieren. Dabei fügen Sie dem Glas mehr als nur Farbe hinzu. Sie verleihen Ihrem Projekt Glanz, Schönheit, Erstaunen und Nützlichkeit – all jene Qualitäten, die Farbverglasungen einer inspirierten Architektur verleihen.
Mit Vanceva Folien steht Ihnen ein noch nie dagewesenes Glas zur Verfügung, bei dem durch die Kombination von Farbfolien über 17.000 transparente, transluzente oder opake Farben entstehen, die für den richtigen Look und die richtige Atmosphäre sorgen.

# Referenzbilder

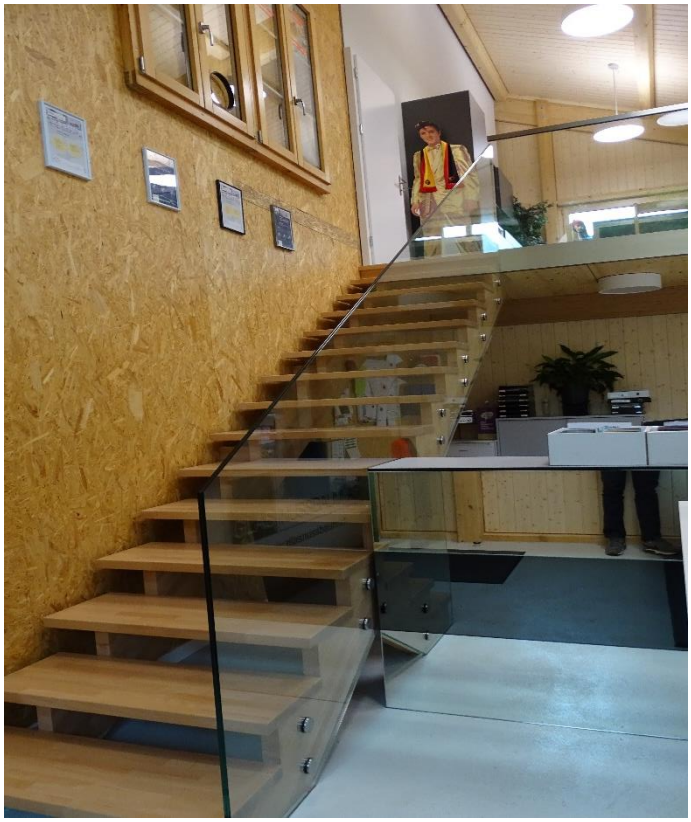

# Notizen

# Notizen

Glas Nussbaum AG
Alte Lyss-Strasse 11
3270 Aarberg
Tel: 032 384 13 13
Fax: 032 384 15 15
Mail: info@glasnussbaum.ch

ONLEVEL
BALUSTRADES

GLAS NUSSBAUM AG
www.glasnussbaum.ch